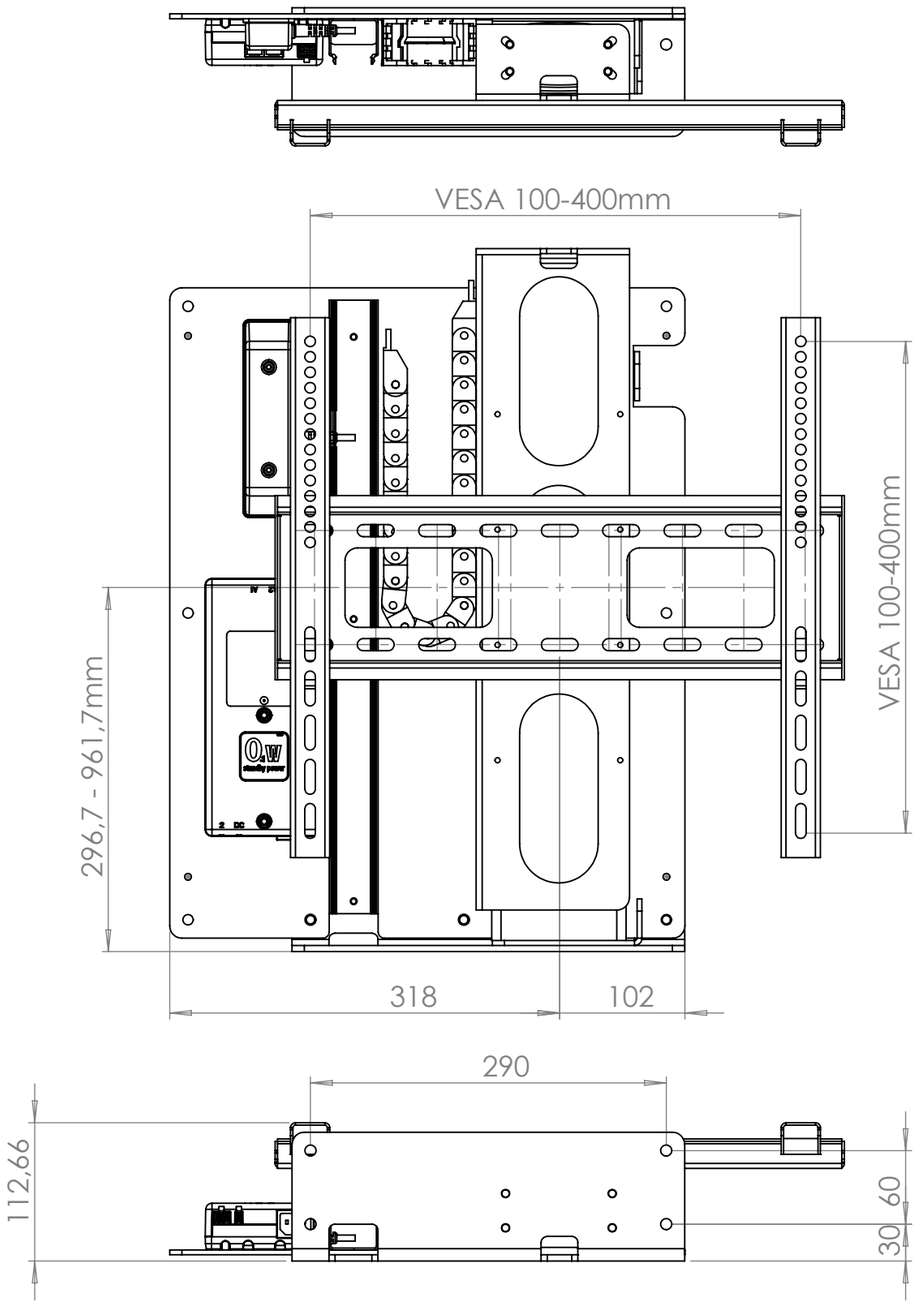

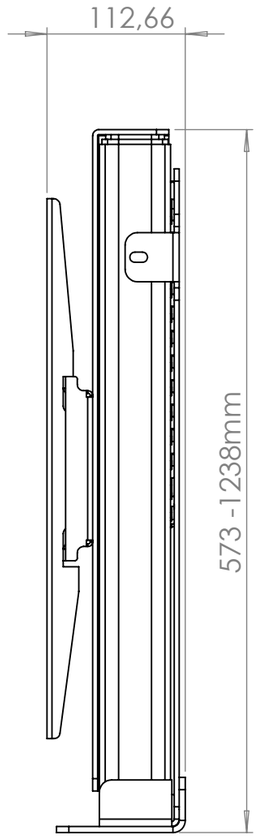

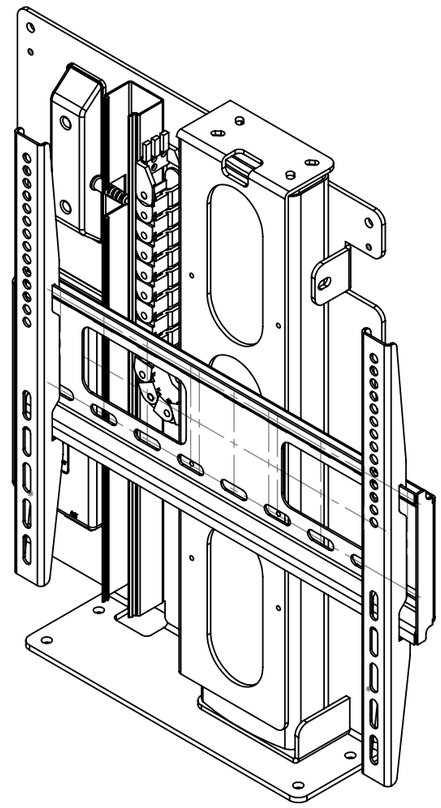

WENN NICHT ANDERS DEFINIERT: BEMASSUNGEN SIND IN MILLIMETER OBERFLÄCHENBESCHAFFENHEIT: TOLERANZEN: LINEAR: WINKEL:	OBERFLÄCHENGÜTE:			ENTGRATEN UND SCHARFE KANTEN BRECHEN	ZEICHNUNG NICHT SKALIEREN	ÄNDERUNG
					21.11.2018	
	NAME	SIGNATUR	DATUM		BENENNUNG:	
GEZEICHNET					M161.032.01 myTVLift Bodenhalterung	
GEPRÜFT						
GENEHMIGT						
PRODUKTION						
QUALITÄT				WERKSTOFF:	ZEICHNUNGSNR.	A3
				GEWICHT:	MASSSTAB:1:5	BLATT 1 VON 1