Datenblatt:

# Sky 10 3 0-3 0 QR Vesa 300x170

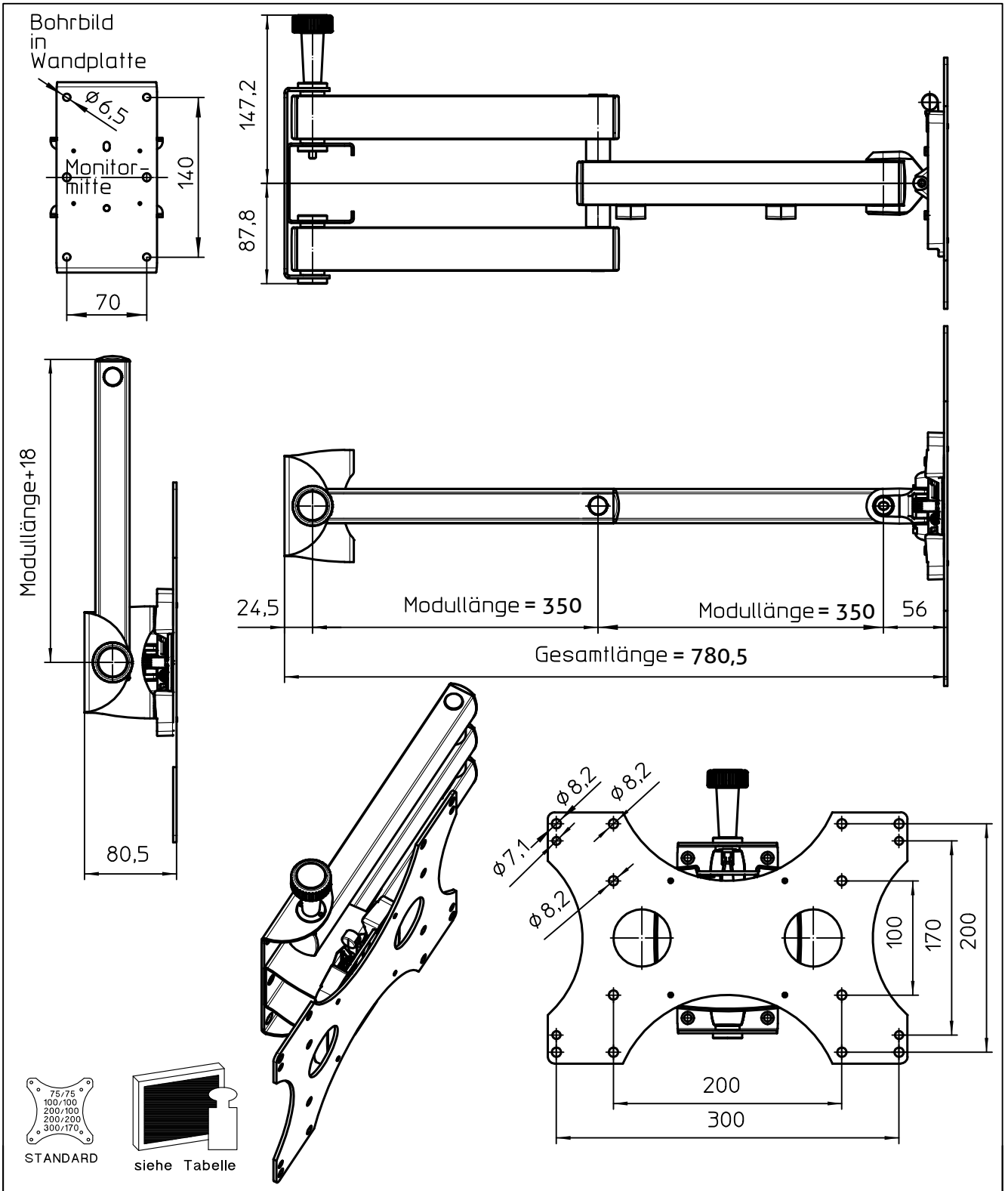


| Id.-Nr. | | Modul-länge | Gesamt-länge | Tragkraft | Monitor-anbindung | Zubehör-beutel | Verpackung |
|---|---|---|---|---|---|---|---|
| 950+3009+003 | | 350 | 780,5 | kg | mit QR | J | Sammelkarton |

Technische und Design Änderungen vorbehalten!
Technical and design modifications reserved! 13.11.17

859-0988